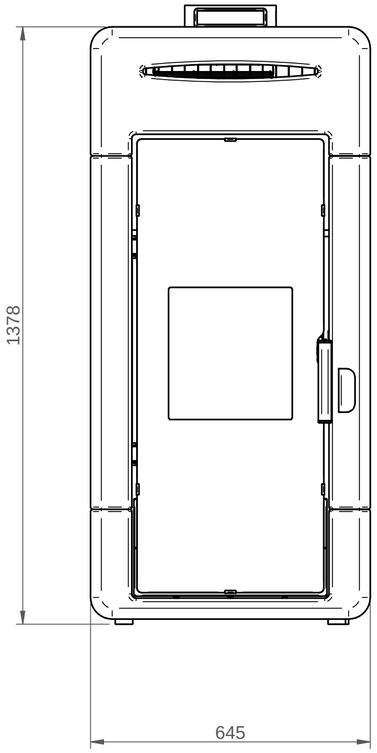

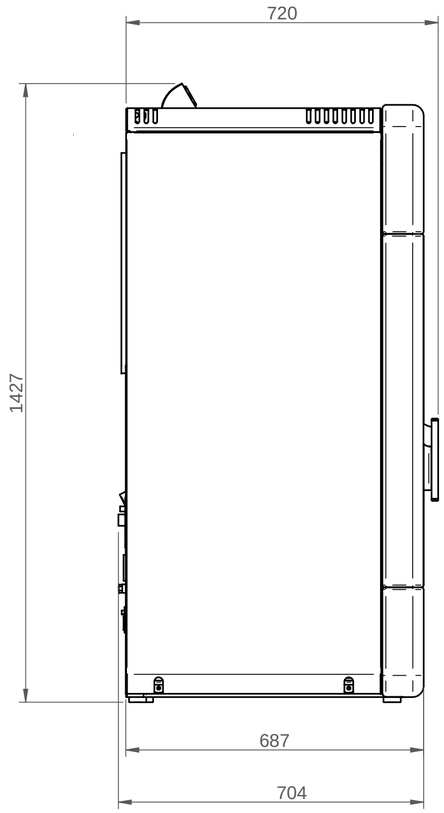

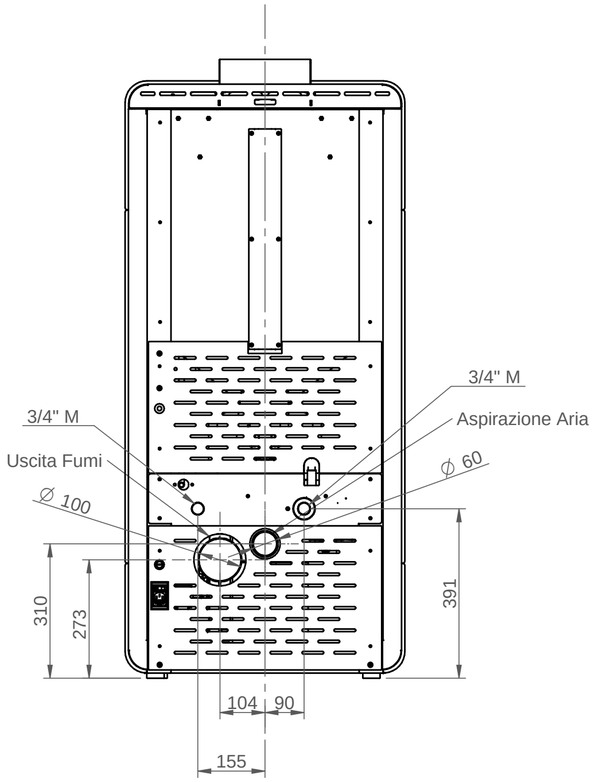

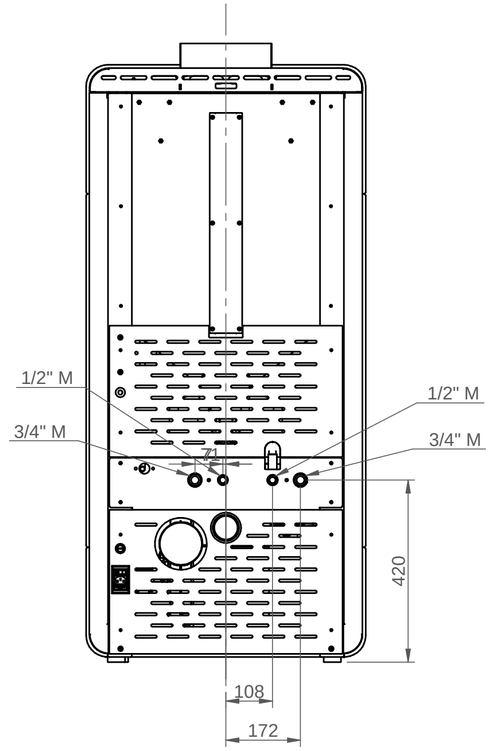

CONFIGURAZIONE STANDARD

CONFIGURAZIONE CON KIT SANITARIO

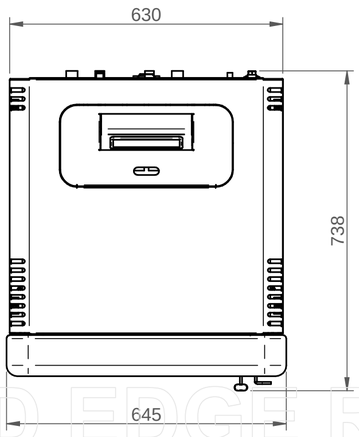

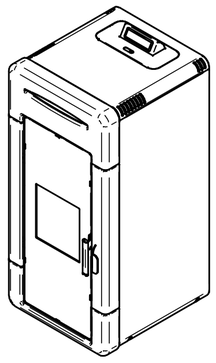

SOLID EDGE RESELLER COPY

Attenzione

Le posizioni dei tubi quotate nella vista posteriore sono puramente indicative e con tolleranza di +/- 10mm

TOLLERANZE GENERALI DI LAVORAZIONE									
GRADO DI PRECISIONE		DIMENSIONI LINEARI							
		FINO A 6	DA 6 A 60	DA 60 A 120	DA 120 A 400	DA 400 A 1000	DA 1000 A 2000	DA 2000 A 4000	OLTRE 4000
~	✓	± 0,15	± 0,2	± 0,3	± 0,5	± 0,8	± 1,2	± 2	± 3,5
▽	12 ✓	± 0,1	± 0,15	± 0,25	± 0,4	± 0,6	± 1	± 1,5	± 2.5
▽▽	3,2 ✓	± 0,05	± 0,1	± 0,15	± 0,2	± 0,3	± 0,5		
DIMENSIONI ANGOLARI									
LUNGH. LATO CORTO		FINO A 10		DA 10 A 50		DA 50 A 150		OLTRE 150	
CAMPO TOLLERANZA		± 3°		± 2°		± 1°		± 30'	

Materiale		Codice	Rev.
Peso 381626 g			
Spessore			
Trattamento			
Colore			
Scala 1:10	Data 09/06/2015		

I			
H			
G			
F			
E			
D			
C			
B			
A			
Rev.	Data	Dis.	Modifica

AMG s.p.a.
Via delle Arti e dei Mestieri 1/3
36030 San Vito di Leguzzano(VI) - ITALIA

Il presente disegno rimane di proprietà di AMG S.p.A.
Ci riserviamo di tutelare i nostri diritti a termini di legge

Disegnato: DF

Approvato:

DESCRIZIONE: ASSIEME TEPOR TH28-32 CERAMICA